ZONE Technologie Électronique Inc.

*VERSION **1.0***

# GUIDE D'INSTALLATION

## SIRC-FLUTE[MC]

Module électronique de flûte à air

**IMPORTANT**

Avant de procéder à l'installation du système,
Assurez-vous d'avoir bien lu et compris les instructions incluses dans ce guide.

# AVERTISSEMENT

## IMPORTANT

Ce document fournit toutes les informations nécessaires pour l'installation *adéquate* et *sécuritaire* de votre système **SIRC-FLUTE**[MC]

Avant de procéder à l'installation ou la configuration du système **SIRC-FLUTE**[MC], le technicien installateur doit préalablement avoir lu et compris les instructions de ce guide.

Ce document comporte des indications importantes afin de prévenir les risques de blessures sérieuses tant aux techniciens installateurs qu'aux usagers.

Le système **SIRC-FLUTE™** de *Zone Technologie Électronique Inc.* est entièrement programmable (tous les paramètres sont flexibles).

Pour rejoindre le soutien technique pour toutes questions au sujet de :

**LA PROGRAMMATION OU SUR LE FONCTIONNEMENT**
Des modules fabriqués ou distribués par *Zone Technologie Électronique Inc.*,

Contactez :

Technicien (service et réparation)
(450) 572-1476 poste : **205**

**L'INSTALLATION DES MODULES DANS LE VÉHICULE**

Contactez :

Garage
(450) 572-1476 poste : **228**

# TABLE DES MATIÈRES

**Description générale du module** ..... 1
Spécifications techniques ..... 1
**Installation** ..... 2
Mise en garde ..... 2
Installation mécanique ..... 2
Installation électrique ..... 2
**Schéma de branchements** ..... 3

# FONCTIONNEMENT

Le module **SIRC-FLUTE**$^{MC}$ simule de façon électronique le son d'une flûte à air couramment utilisée sur les véhicules d'aqueduc ou de déneigement.

Aucun entretien n'est requis comparativement aux flûtes à air conventionnelle. Il est possible de la contrôler de façon momentané ou par multi pression.

## SPÉCIFICATIONS TECHNIQUES

**Voltage d'opération** :..... 10 à 16Vcc

**Température d'opération** :..... -40°C à 75°C (-40°F à 167°F)

**Consommation électrique** : - Tout fermé :..... 1mA
(voltage d'entrée à 14V) - Tout activé (sans charge)..... maximum de 0,4A

**Sorties**:
- Sirène : ..... +/- 33V rms, 200W max
- Gyro : ..... 12V, 5A

**Entrées** :
- Flûte MoM : ..... 12V, 1mA
- Flûte Toggle : ..... 12V, 1mA

# MODULE SIRC-FLÛTE$^{MC}$

| MISE EN GARDE |
| --- |
| Porter une attention particulière aux consignes de sécurité et aux instructions de montage de ce guide afin de prévenir des dommages au module ou au véhicule ainsi que des blessures sérieuses à vous, aux occupants ou toute personne travaillant sur le véhicule.<br><br>Le technicien installateur doit avoir une bonne compréhension des systèmes électriques et électroniques véhiculaires afin de procéder à une installation conforme et sécuritaire.<br><br>Pour que ce produit fonctionne avec une efficacité optimale, protéger tous les composants électriques et mécaniques selon les normes en vigueur<br><br>Une fois l'installation complétée, vérifiez toutes les fonctions du système et du véhicule afin de vous assurer que tout fonctionne correctement et selon les normes. |

## INSTALLATION MÉCANIQUE

### Installation du module SIRC$^{MC}$

Lors de l'installation, assurez-vous qu'il n'y est aucun risque accru d'endommager le module par des objets non sécurisés dans le véhicule et que l'emplacement choisi ne sera pas exposé aux intempéries.

Le module est conçu pour supporter des écarts de températures variant de -40 C à 75 °C (-40 F à 167 F).

Le module possède aussi sa propre base d'ancrage intégrée et peut être installé sous tous les angles (même inversé).

## INSTALLATION ÉLECTRIQUE

Veuillez faire les branchements requis pour le fonctionnement du système et de ses composants. Installer toutes les protections électriques (fusible, disjoncteur, fil-fusible) sur les fils d'alimentation, le plus près possible de la source d'alimentation. Tous les fils passant à travers une paroi doivent être protégés par une rondelle de caoutchouc ou plastique.

Veuillez suivre toutes les recommandations d'installation présentes dans ce guide.

| | |
| --- | --- |
| ATTENTION : | **Avant de procéder à l'installation, veuillez débrancher le négatif de la batterie du véhicule. À défaut de suivre les recommandations présentes dans ce guide, il pourrait en résulter un incendie ou des blessures corporelles.**<br>**Veuillez attendre que tous les branchements électriques soient complétés et vérifiés avant de rebrancher la batterie** |

# SCHÉMAS DE BRANCHEMENTS

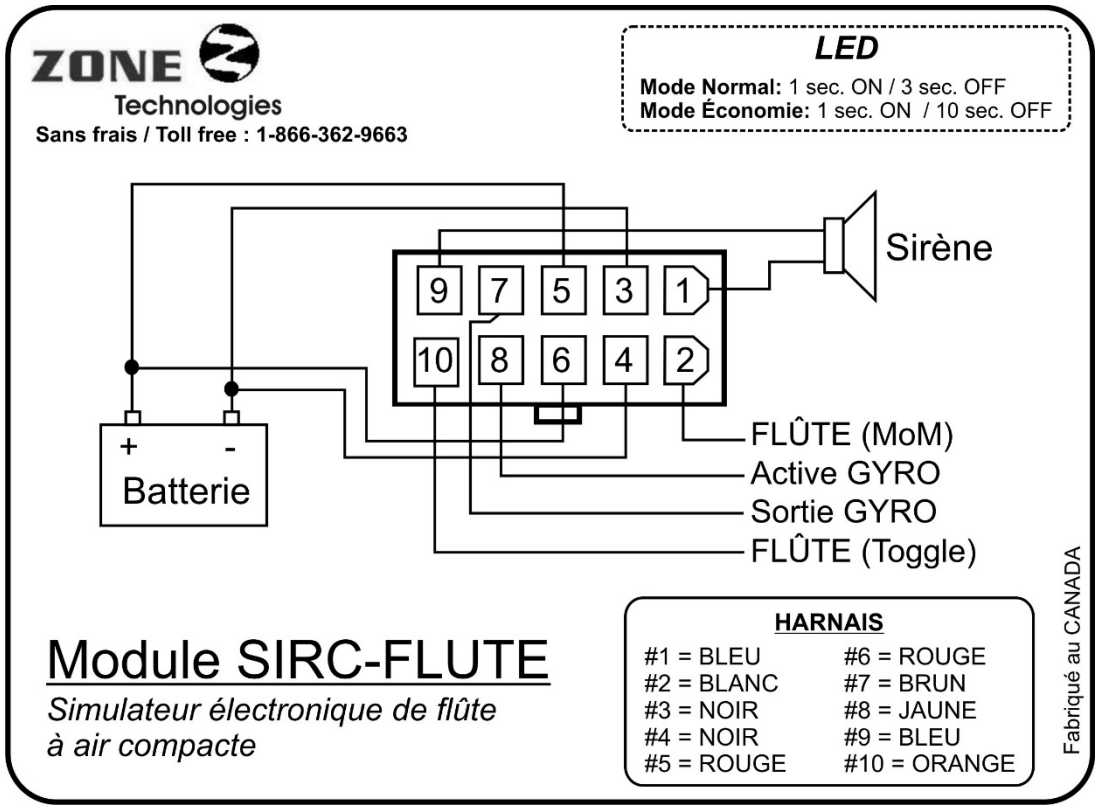


## ACTIVATION DES CONTRÔLES

- **FLÛTE (MoM)** : À chaque fois qu'un 12V sera appliquer sur cette entrée (pulse 1 sec. minimum), l'état de la flûte alternera entre ON et OFF.
  - Un interrupteur momentané est recommandé

- **FLÛTE (Toggle)** : Tant qu'il y aura du 12V sur cette entrée, la flûte se fera entendre.
  - Un interrupteur momentané ou toggle est recommandé

- **Active Gyro** : Tant qu'il y aura du 12V sur cette entrée, le gyro sera activé.
  - Un interrupteur toggle est recommandé

*Garantie Limitée*

Zone Technologie Électronique Inc. garantit l'ensemble des composants qu'elle produit pour une période de 24 mois à partir de la date d'achat ou de livraison. Les produits de Zone Technologie Électronique Inc. sont vérifiés, inspectés et reconnus exempts de tous défauts de fabrication.

Si un produit est trouvé défectueux lors de la période de garantie de 24 mois, ce produit sera réparé ou remplacé aux ateliers de l'entreprise Zone Technologie Électronique Inc.

Toute installation, utilisation ou modification des produits ou composants fabriqués par Zone Technologie Électronique Inc. non recommandée par le manufacturier entraine une annulation définitive de la présente garantie.

Zone Technologie Électronique Inc. n'assume aucune responsabilité pour les dommages ou frais encourus résultant d'un mauvais usage, à une manœuvre négligente ou à toutes réparations tentées ou effectuées par des tiers. Aucune autre garantie, écrite ou verbale, ne sera reconnue autre que celle offerte par Zone Technologie Électronique Inc.

Zone Technologie Électronique Inc. se réserve également le droit de réparer ou de remplacer tout produit défectueux à sa discrétion. Zone Technologie Électronique Inc. n'assume aucune responsabilité quant aux dépenses encourues lors de l'installation ou de la désinstallation d'un produit requérant un entretien et/ou une réparation.

**Il est expressément précisé que nous ne serons engagés par aucune autre garantie (express ou tacite) de qualité intrinsèque, de qualité marchande ou d'aptitude à un emploi particulier.**

Pour toutes informations, n'hésitez pas à communiquer avec nous.
Téléphone : 450-572-1476 • 1-866-362-9663 • Télécopieur : 450-572-0898

**Zone Technologie Électronique Inc. se réserve le droit d'apporter des changements à ce document et/ou aux produits qu'il contient, sans préavis, et ce, à tout moment.**
**Zone Technologie Électronique Inc. se dégage de toute responsabilité à l'égard des erreurs et/ou des omissions possibles de ce document.**

ZONE

Technologie Électronique Inc.


Sans frais : **1 866 362-9663** **poste : 221**

Téléphone : **450 572-1476** **poste : 221**

Télécopieur : **450 572-0898**

**9000, boul. Industriel, Chambly (Québec) J3L 4X3**